atlantic

Pourquoi la VMC AUTOCOSY IH/IH FLEX ne démarre pas ?

La tension arrive-t-elle au caisson ?

Vérifier que le bornier d'alimentation ne soit pas déconnecté de carte électronique?

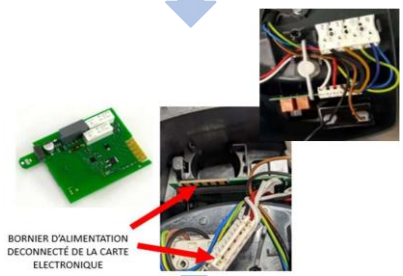

Raccorder le bornier d'alimentation à la carte électronique

Si OK , poursuivre les étapes ci-dessous :

Quel est l'état de fonctionnement de la led ? (voir notice)

Eteint (carte HS ou OFF)

Remplacer la carte électronique

Défaut capteur /Saturation capteur

Nettoyer le capteur hors tension

Problème persistant

Remplacer la carte électronique

Le défaut ne provient pas de la VMC vérifier le réseau électrique

La VMC est-elle raccordée à un interrupteur ?

Vérifier si la VMC tourne dans l'une des deux positions de l'interrupteur

La vitesse 1 doit être alimentée de façon permanente

Au niveau de l'interrupteur , déplacer le fil correspondant à la v1 et le raccorder avec la phase de l'alimentation générale

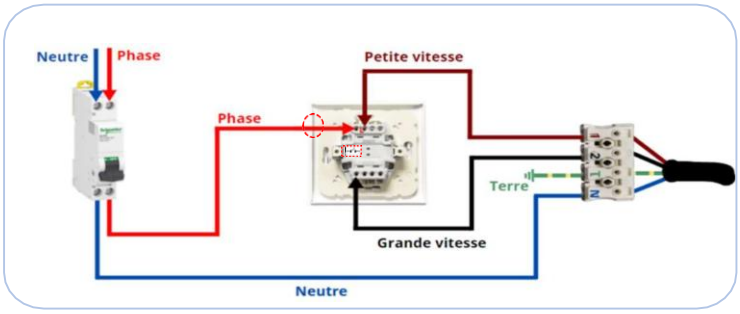

Raccordement d'un interrupteur de vitesse

Plus de documentations : https://www.atlantic-pros.fr/

Commander une pièce de rechange : https://espace-sav.atlantic-pros.fr/FR_fr

Tutoriels vidéos : https://www.youtube.com/@AtlanticProsfrance