AGILIA +

LE RADIATEUR INTELLIGENT ATLANTIC ULTRA COMPACT

Télécharger la fiche produit

FABRICATION FRANÇAISE

atlantic DPE

GARANTIE 5 ANS CORPS DE CHAUFFE (1)

GARANTIE 2 ANS PIÈCES (2)

EXTENSION DE GARANTIE 10 ANS (3)

EN MOYENNE 30% D'ÉCONOMIES (4)

- Double corps de chauffe : façade chauffante et corps de chauffe en aluminium
- Gain de place : le radiateur le plus compact de la gamme
- Pilotage intelligent

ON EST LÀ

- SOLUTIONS
- EXPERTISE
- PROXIMITÉ

atlantic

- MARQUE FRANÇAISE
- RECOMMANDÉE PAR LES PROFESSIONNELS
- SOLUTIONS CONNECTÉES

AGILIA +

Le radiateur intelligent Atlantic ultra compact

Agilia + Horizontal 1000W

Agilia + Vertical 1800W
Radiateur le plus compact du marché

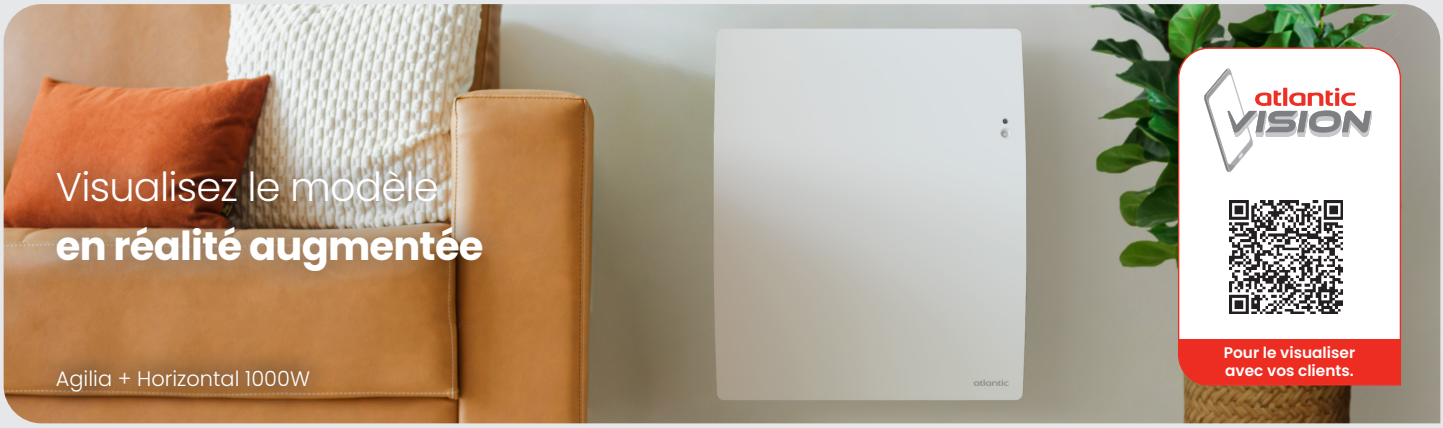

Visualisez le modèle
en réalité augmentée

Agilia + Horizontal 1000W

À partager avec vos clients

Couleur :

Blanc Carat
RAL 9016

2 formats :

Format Horizontal

Format Vertical

+ de design

- Design compact et épuré pour une intégration facilitée dans les petits espaces
- Agilia+ Horizontal 1000W fait seulement 45 cm de large
- Agilia+ Vertical est le radiateur **le plus compact du marché** avec seulement 39 cm de large

+ de confort

- **Chaleur douce réactive** grâce à son double corps de chauffe en aluminium et sa façade chauffante
- Radiateur **programmable et commandable à distance**
- **Boîtier de commande ergonomique**, équipé de fonctions d'accessibilité adaptées aux malvoyants et aux handicapés moteurs
- **Possibilité de jumeler les appareils connectés entre eux** pour piloter une pièce en un geste, lorsque l'appareil est connecté

+ de connectivité(5)

Télécharger dans l'App Store
DÉPONIBLE SUR Google Play

- Pilotage du radiateur à distance
- Suivi et maîtrise de la consommation d'énergie

NOUVEAU

CozyBox est l'accessoire indispensable pour bénéficier de tous les avantages de la connectivité !

Protocole embarqué **Zigbee** | Encore + d'interopérabilité

Le Zigbee permet aux produits connectés Atlantic d'être compatibles avec tous les grands acteurs de la maison connectée sans accessoire de connexion.

CozyBox*
Le boîtier de connectivité pour piloter l'appareil depuis l'application Atlantic

* Accessoire non-inclus

+ d'économies

EN MOYENNE 30% D'ÉCONOMIES (4)

Grâce aux fonctions intelligentes de l'appareil :

- Auto-programmation
- Détection d'occupation
- Anticipation de chauffe
- Connectivité
- Détection automatique d'ouverture et fermeture de fenêtre
- Programmation personnalisable avec assistant de planification

TECHNOLOGIE BREVETÉE atlantic

Système de détection combinant un capteur infrarouge (mouvement) et un capteur de luminosité

Boîtier de commande ergonomique

+ de performance

- Corps de chauffe en **aluminium et façade chauffante**
- Boîtier de commande digital ergonomique et équipé des **fonctions intelligentes et d'accessibilité**
- Coefficient d'aptitude : **0,1**

1. Commande digitale
2. Corps de chauffe en aluminium
3. Façade chauffante
4. Détecteur d'occupation

+ de facilité de pose

Packaging 0% polystyrène pour une évacuation des déchets simplifiée

- Support mural servant de gabarit de pose pour tous les formats
- Accessoire Agifix sur le modèle horizontal pour remplacer un ancien convecteur (sans avoir à repercer)

TECHNOLOGIE BREVETÉE atlantic

ON EST LÀ

Garanties

- 5 ans corps de chauffe[1]
- 2 ans pièces[2]

Extension de garantie pièces jusqu'à 10 ans[3]

EXTENSION DE GARANTIE 10 ANS

Scannez ce QR code pour consulter les conditions générales de vente.

Consultez tous les outils
et conseils pour piloter l'appareil

Boîtier de commande

Retours sonores (fonctions d'accessibilité optionnelles)
2 mélodies distinctes associées **à l'allumage et à l'extinction de l'appareil**
Une touche dédiée **au retour de la température à 19 °C**

Grand écran **en couleur avec rétro éclairage** réglable

Touches plus grandes avec possibilité de régler leur sensibilité

Possibilité de retour à 19 °C via **un appui long sur la touche retour** (fonctions d'accessibilité optionnelles)

Accessoires

(5)
Cozybox*
Code 500285
*Non inclus

Cotes d'encombrement

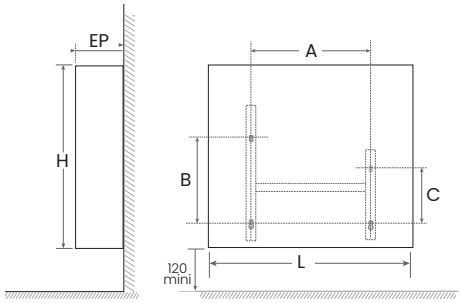

Horizontal

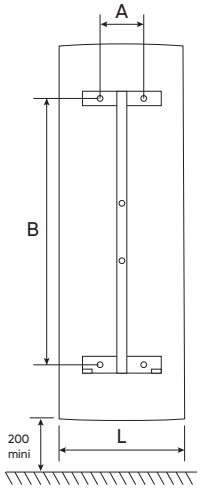

Vertical

Caractéristiques

Modèle	Puissance (Watts)	L x H x Épaisseur (mm)	Cote A (mm)	Cote B (mm)	Cote C (mm)	Poids nu (kg)	Code Blanc Carat
Horizontal	500	372 x 530 x 129	121	246	159	4,8	503126
	750	372 x 530 x 129	121	246	159	4,8	503127
	1000	446 x 530 x 129	195	246	159	5,6	503128
	1250	520 x 530 x 129	269	246	159	6,3	503129
	1500	594 x 530 x 138	343	246	159	7,8	503130
	2000	742 x 530 x 138	491	246	159	8,6	503131
ACCESSOIRE AGIFIX							516001
Vertical	1000	390 x 1540 x 135	190	246	-	14,1	518419
	1500	390 x 1540 x 135	190	246	-	14,4	518421
	1800	390 x 1540 x 135	190	246	-	14,8	518422

- CE - Éligible aux CEE grâce à sa performance

Atlantic conçoit, produit et vous accompagne en France.

- 14 usines pour produire au plus près de chez vous.
- Service clients basé entièrement en France.

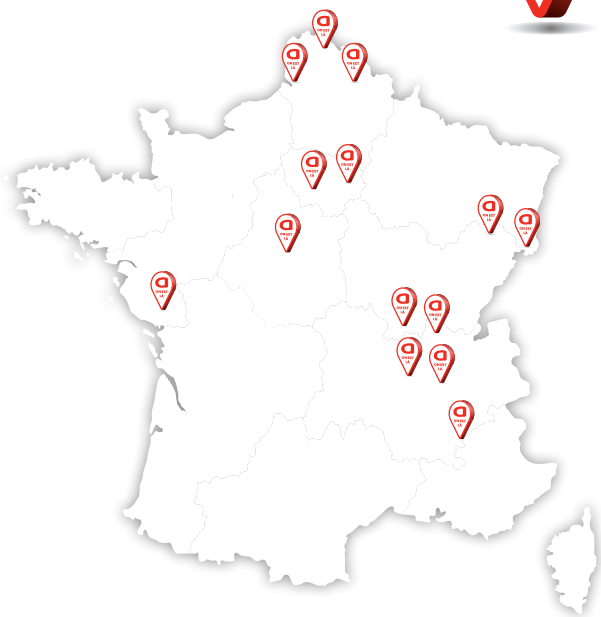

AFRC RELATION 100% CLIENT

SERVICE FRANCE® GARANTI

BUREAU VERITAS 1828 — N°24517169

Pour vous, tous les services qu'il faut, quand il faut.

NOUVEAU

FlashConnect

Accédez à tous les services Atlantic en un flash : documentation, pièces détachées, garanties, suivi de parc.
Parce qu'un geste suffit pour gagner du temps.

NOUVEAU

Garantie 5 ans[1]

GARANTIE 5 ANS[10] PIÈCE PRINCIPALE

Valable sur la pièce principale.
Parce que la fiabilité tient ses promesses.

NOUVEAU

Extension de garantie 10 ans[3]

EXTENSION DE GARANTIE 10 ANS[2]

Prolongez la tranquillité de vos clients jusqu'à 10 ans.
Une différence qui dure.
Où même l'imprévu est prévu.

Des techniciens à votre service

Prise en charge de l'accompagnement technique et commercial, de l'avant-vente au suivi après-vente.

Commandes et livraisons

Suivi personnalisé et livraison de pièces en 24h grâce à notre service dédié.

Contactez le service technique

02 85 33 70 85 (prix d'un appel local)

Du lundi au vendredi de 8h à 12h30 et de 13h30 à 18h

Contactez le service clients

09 77 42 05 20 (prix d'un appel local)

Lundi au vendredi : 8h30 à 12h15 et 13h45 à 17h30 (17h le vendredi)

Pour vos clients souhaitant nous contacter et en savoir plus sur nos services et produits.

Retrouvez les essentiels liés à votre produit sur atlantic.fr.
(La date de fin de garantie estimée du produit, la date de révision du produit, le nom du professionnel qui suit votre dossier, la FAQ et tutoriels vidéos…)

(1) Sous réserve de l'enregistrement du produit par l'installateur sur le site atlantic-pros.fr, dès la disponibilité effective du QR code sur le produit. (2) Conformément aux lois en vigueur, le dernier vendeur du produit est tenu d'appliquer une garantie 2 ans pièces et main d'œuvre. (3) Toutes pièces de rechange (hors fluide et accessoires), souscrites par l'installateur. (4) Étude interne, analyse de 2 550 logements équipés de radiateurs Atlantic d'octobre 2019 à mars 2020. Ce pourcentage tient compte des économies d'énergies qu'il est possible de faire selon que les fonctionnalités suivantes soient utilisées : programmation, auto-programmation (détection d'absence et détection de fenêtres ouvertes) et pilotage à distance via l'application Cozytouch. (5) Pour connecter votre produit en France, rendez-vous sur www.atlantic.fr

SCGA, réseau commercial Atlantic RECS, Société par actions simplifiée au capital de 130 000 000 €, 44 boulevard des États-Unis, 85000 La Roche-sur-Yon, 538 485 384 RCS La Roche-sur-Yon. Réalisation : Altavia. ED999968